HOME DELUXE
WIR MACHEN DEIN ZUHAUSE

Samlevejledning
Familieseng NUBE
270 x 200 cm

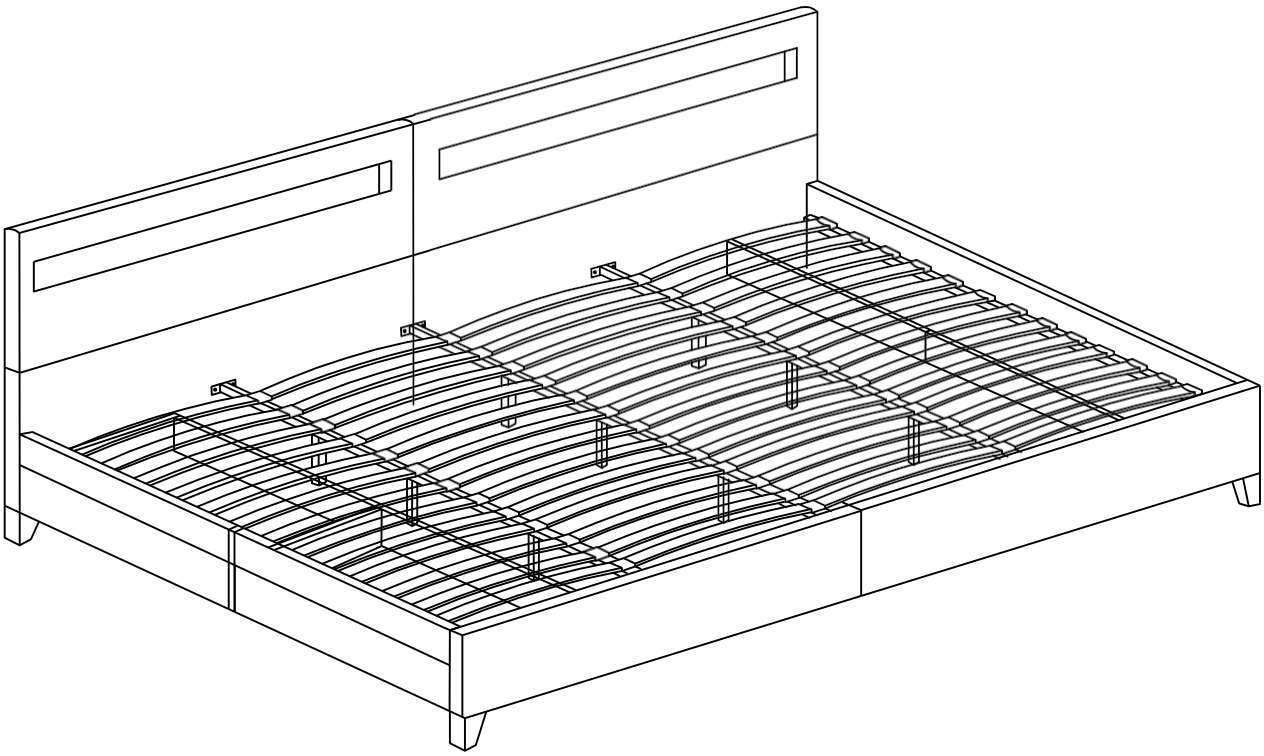

Designet i Tyskland

Det er vigtigt:

OPBEVAR DEN TIL SENERE BRUG. LÆS OMHYGGELIGT!

Leveringsomfang

Nr.	Beskrivelse	Billeder
1.	Hovedgærde	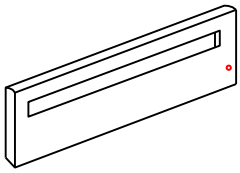
2.	Hovedgærde	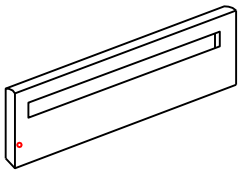
3.	Hovedgærde	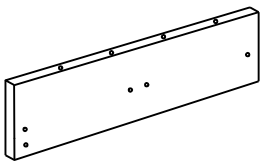
4.	Hovedgærde	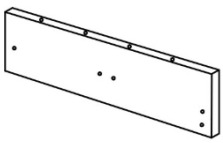
5.	Fodsektion	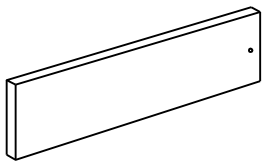
6.	Fodsektion	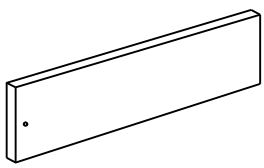
7.	2x sideskinne	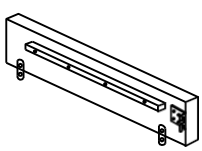

8.	2x sideskinne	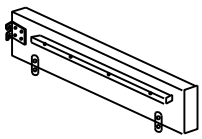
9.	8x	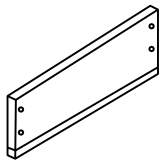
10.	4x	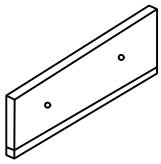
11.	4x	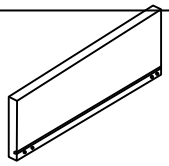
12.	8x	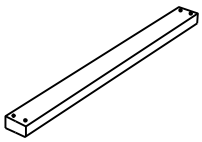
13.	4x	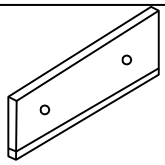
14.	4x	
15.	6x Metalliste	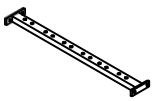
16.	2x metalliste	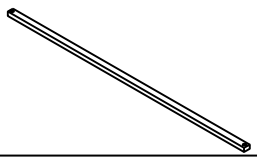

17.	9x fodstøtte	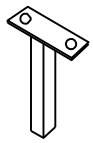
18.	2x fodstøtte	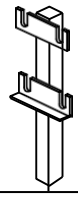
19.	48x lameller	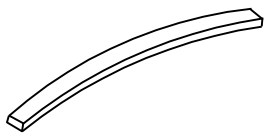
20.	24x plastikhætte	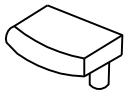
21.	36x plast appe	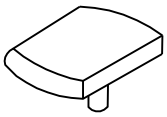
22.	4x fødder	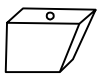
23.	x2	
24.	x2	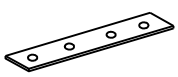

25.	x16	
26.	Tilslutningskabel	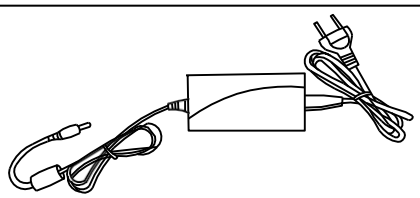
27.	Fjernbetjening	
28.	28x M8 x 30 mm	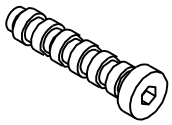
29.	24x M8 x 35 mm	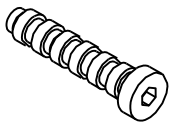
30.	2x M8 x 40 mm	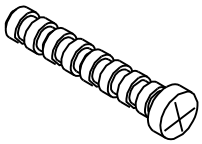
31.	14x M8 x 50 mm	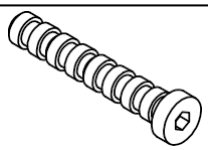
32.	20x M8x25mm	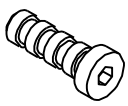
33.	64x M4 x 40 mm	

34.	48x M4 x 13 mm	
35.	16x fjederskive	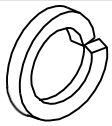
36.	24x M8 møtrik	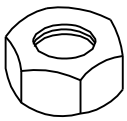
37.	46x skive	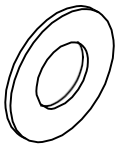
38.	64x	
39.	Skruenøgle	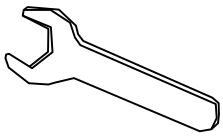
40.	Skruenøgle	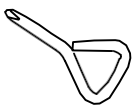
41.	Sekskantnøgle	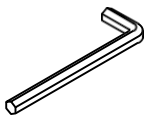
42.	x1	
43.	x1	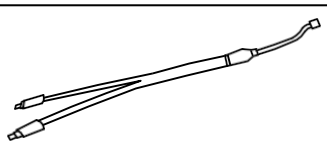

Aufbauanleitung

- Lese die folgenden Anweisungen sorgfältig durch.
- Ihr LED-Bett Nube wird in einigen Paketen geliefert. Bitte stellen sicher, dass die Pakete oben geöffnet werden. Seien Sie beim Öffnen der Pakete sehr vorsichtig, da sich zerbrechliche Teile und Glas in den Paketen befinden.

Starten Sie mit dem Aufbau
Aufbau (270 x 200 cm mit Schubladen)

Trin 1:

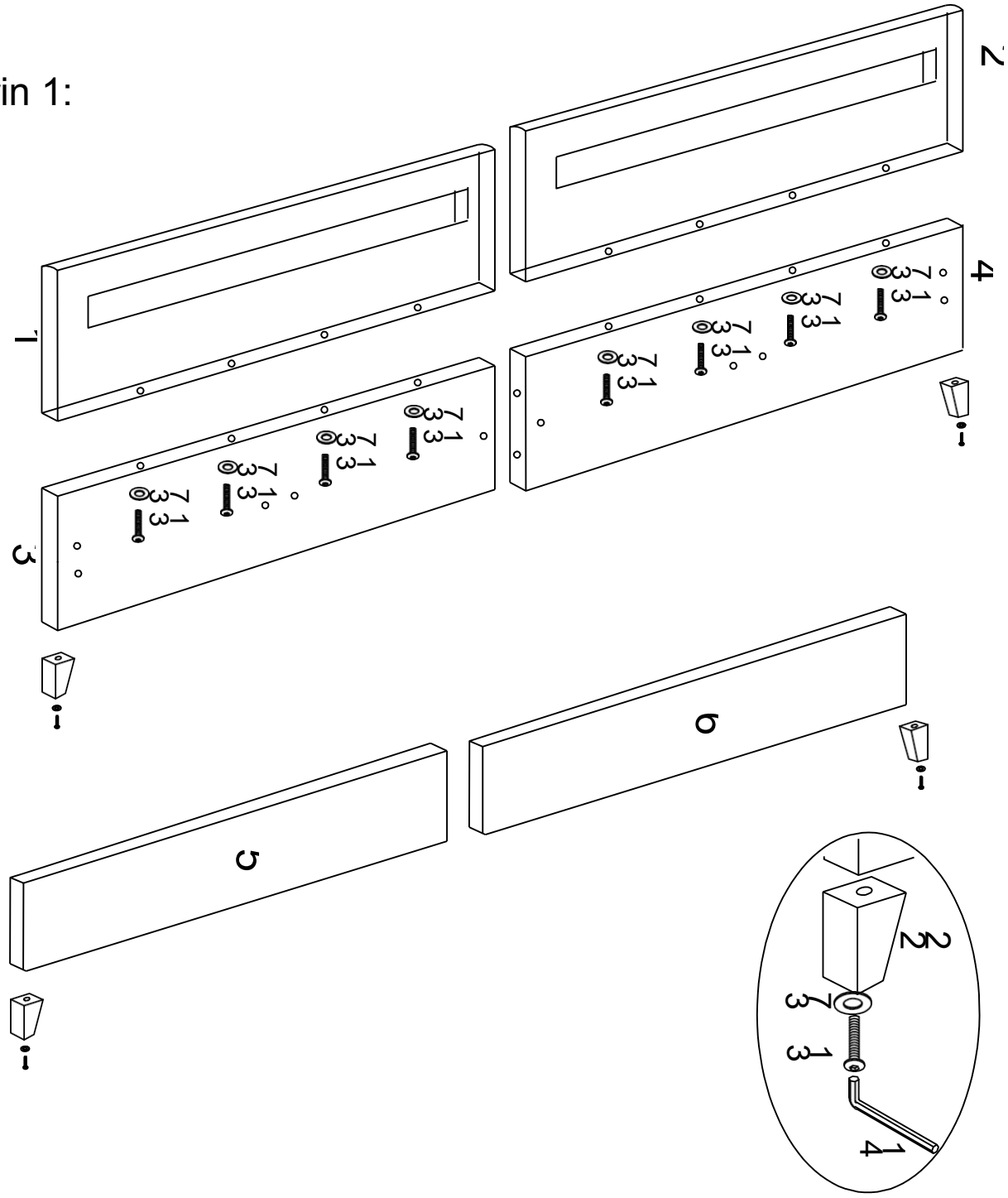

Trin 2:

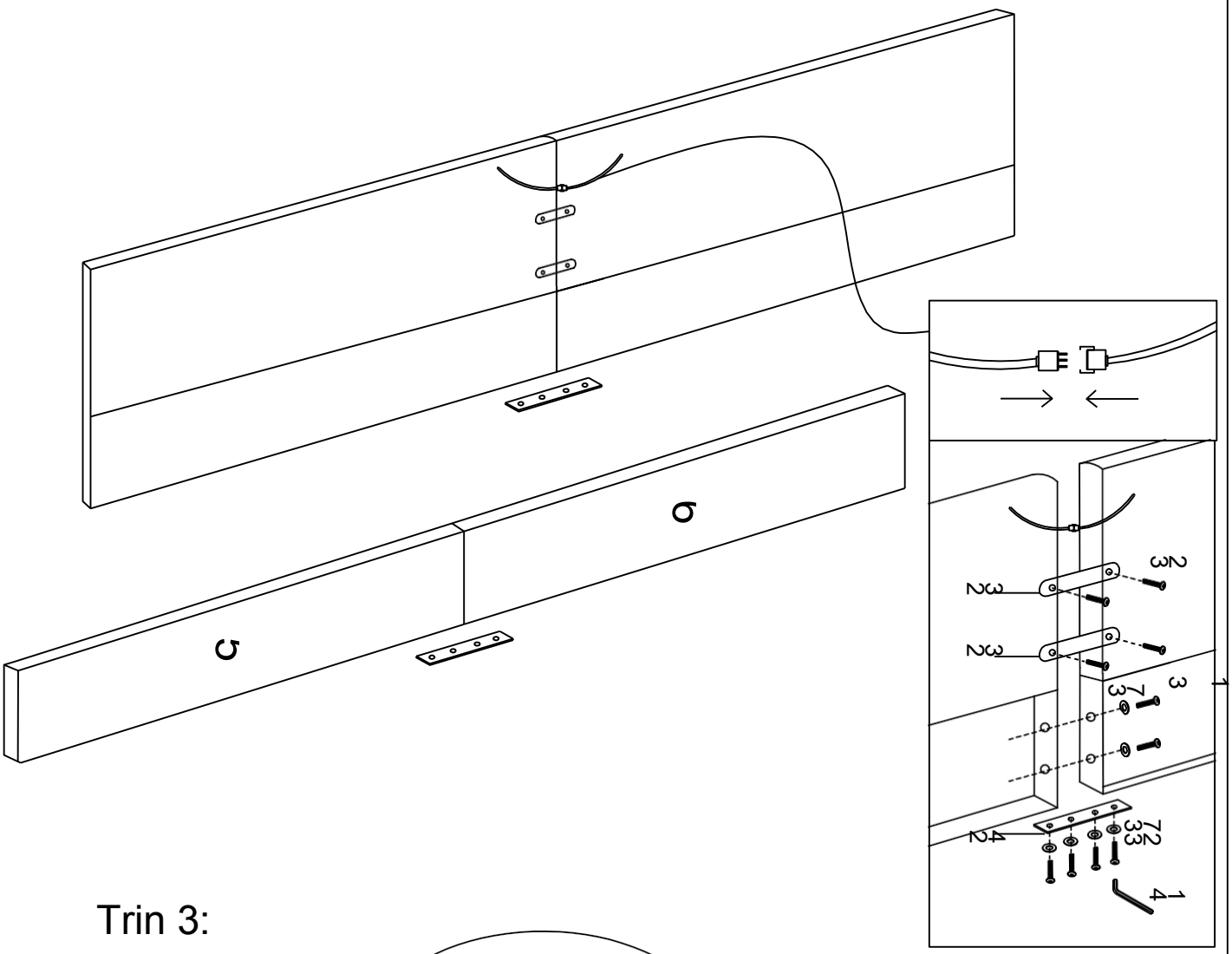

Trin 3:

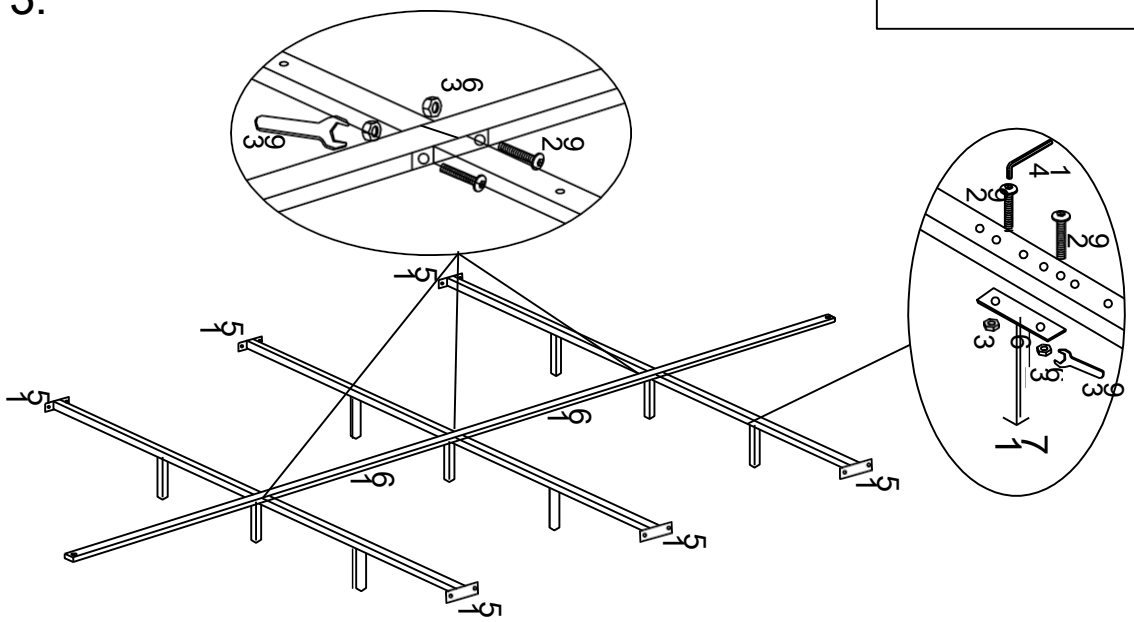

Trin 4:

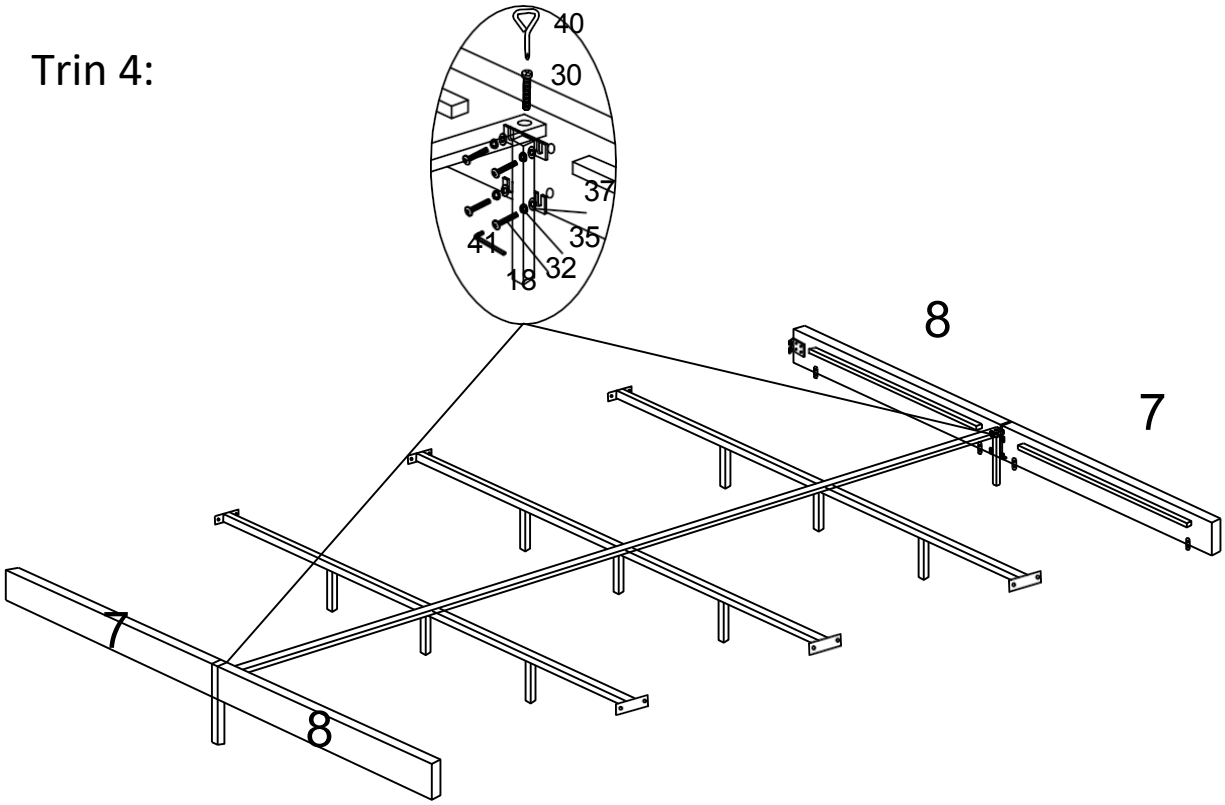

Trin 5:

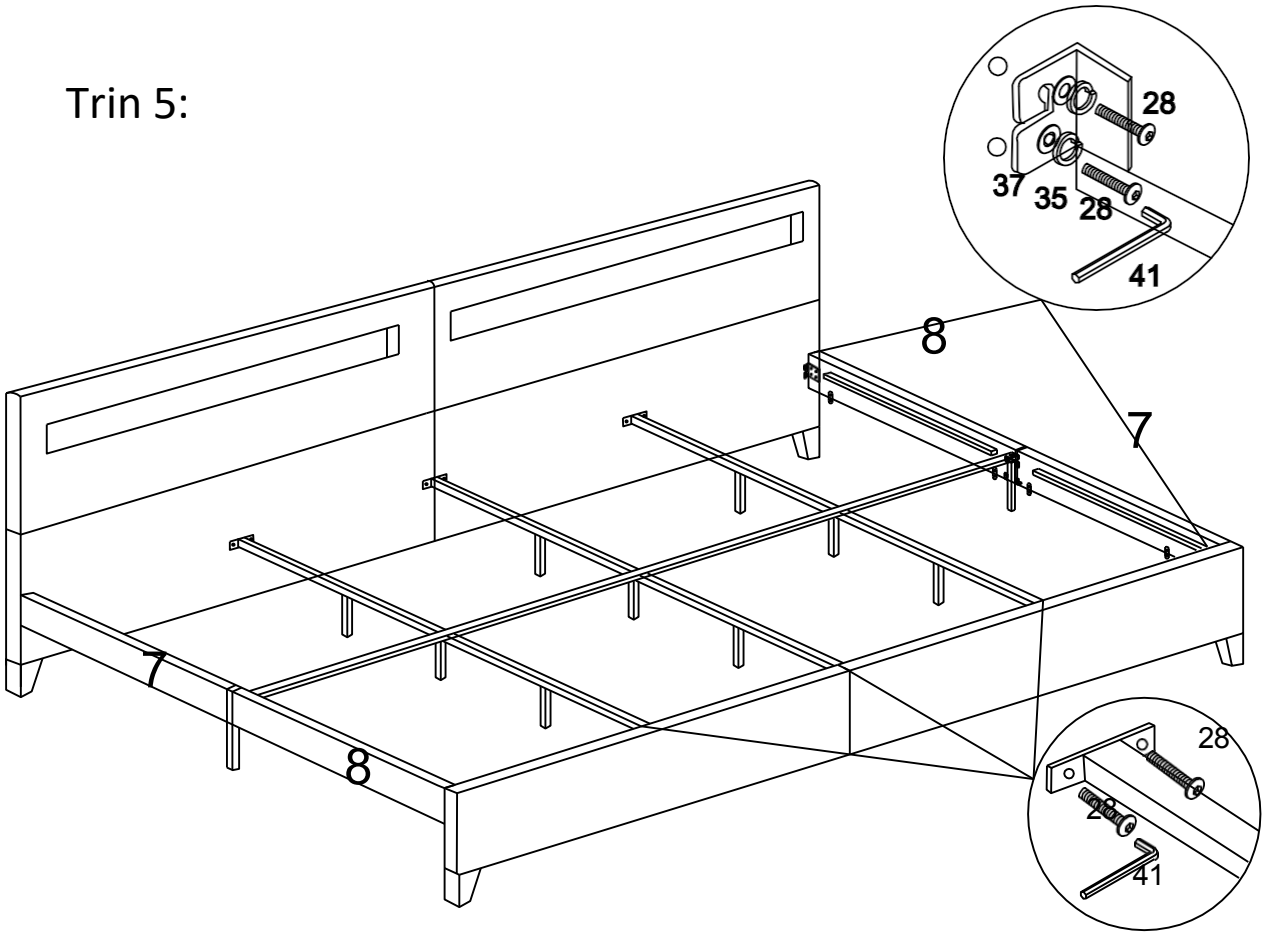

Trin 6:

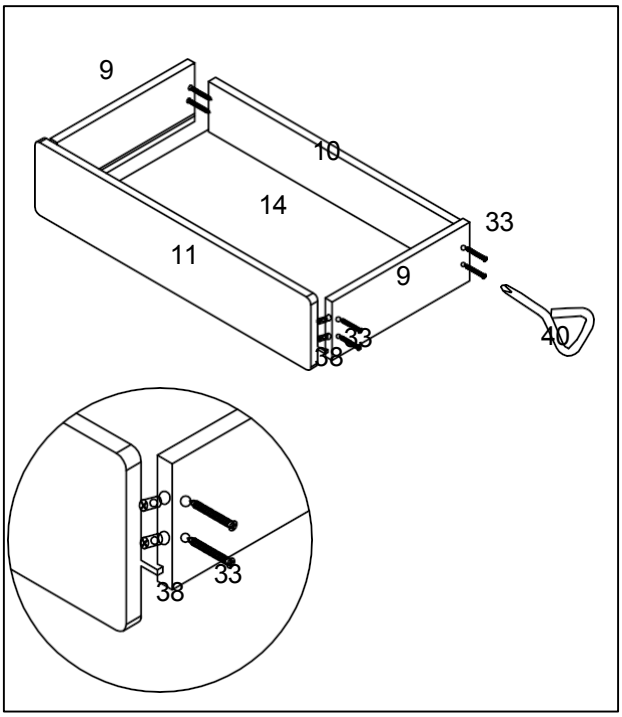

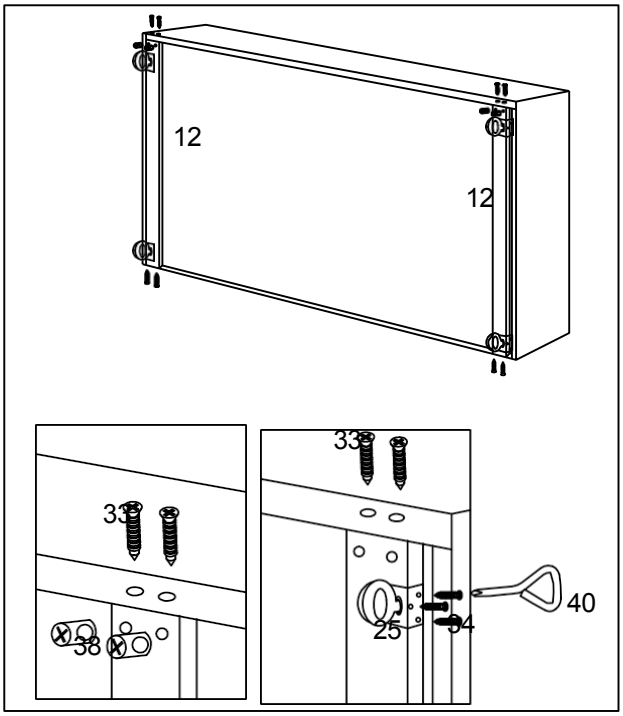

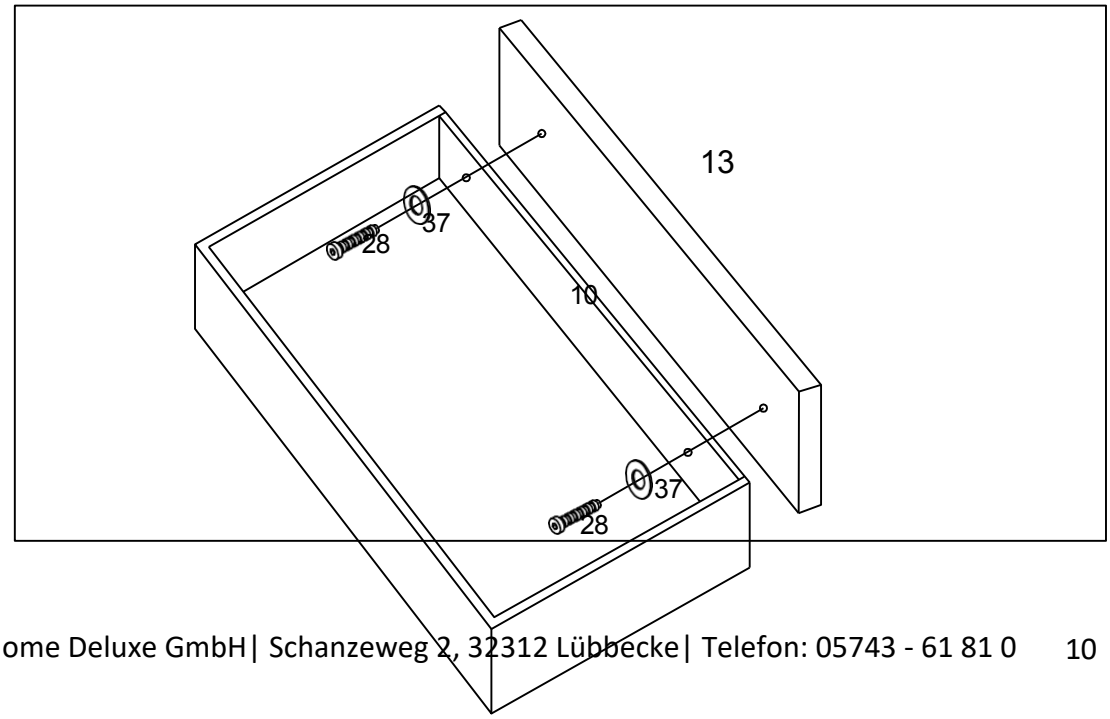

Trin 7:

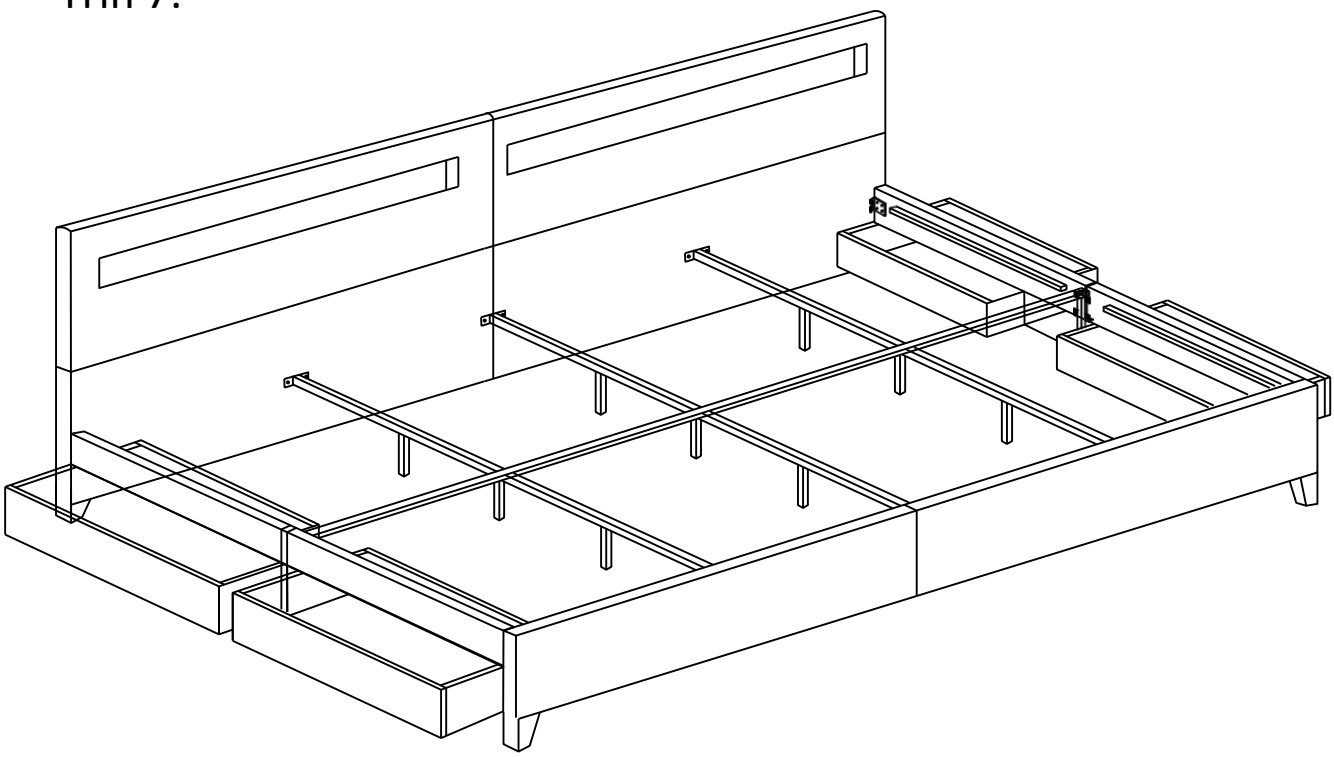

Trin 8:

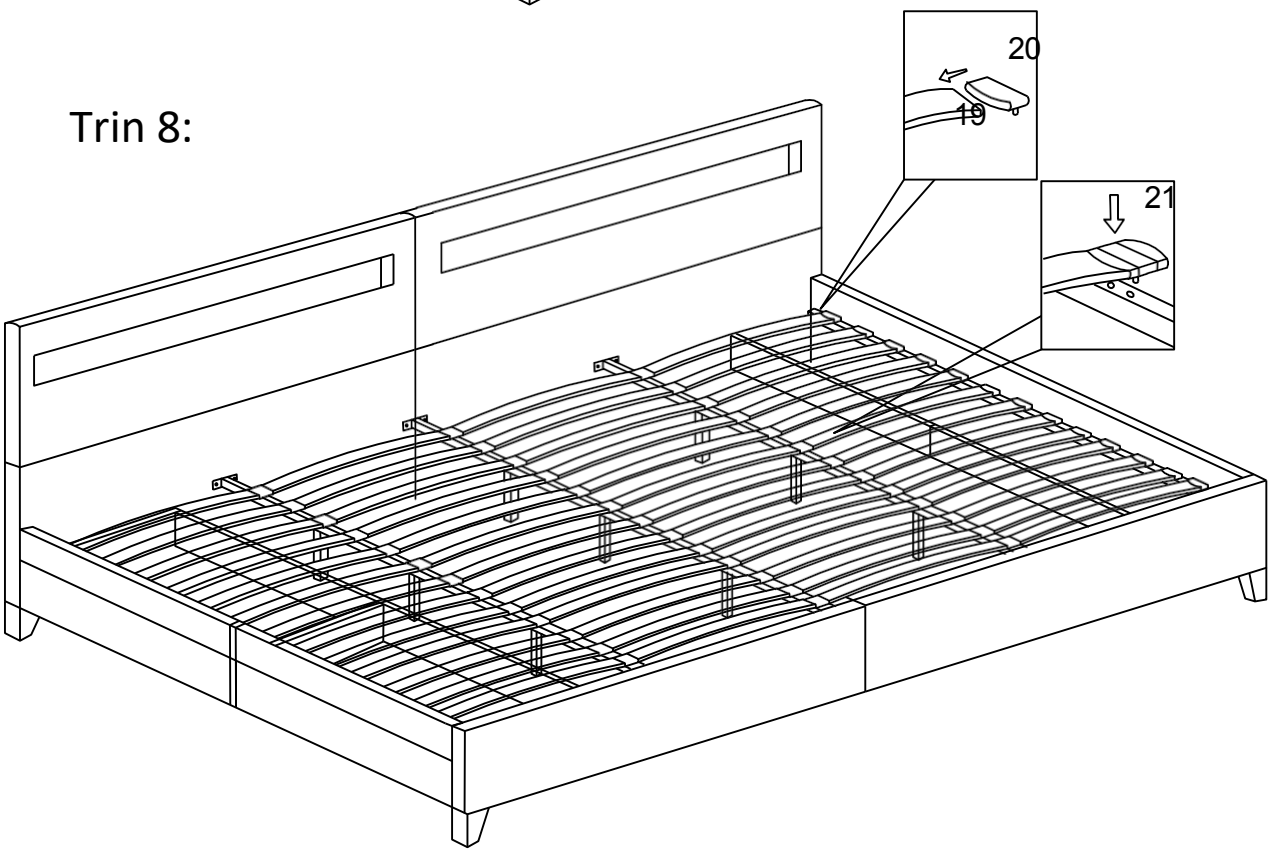

Trin 9:

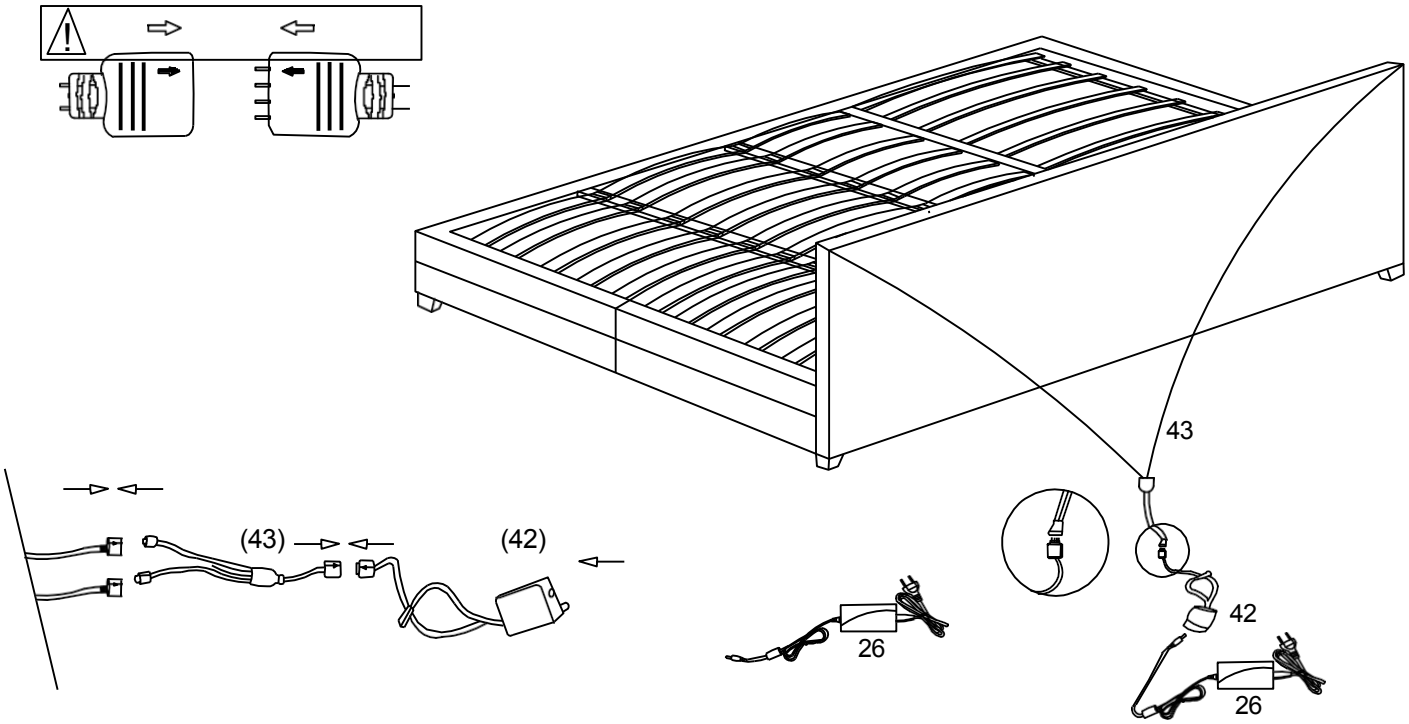

Trin 10:

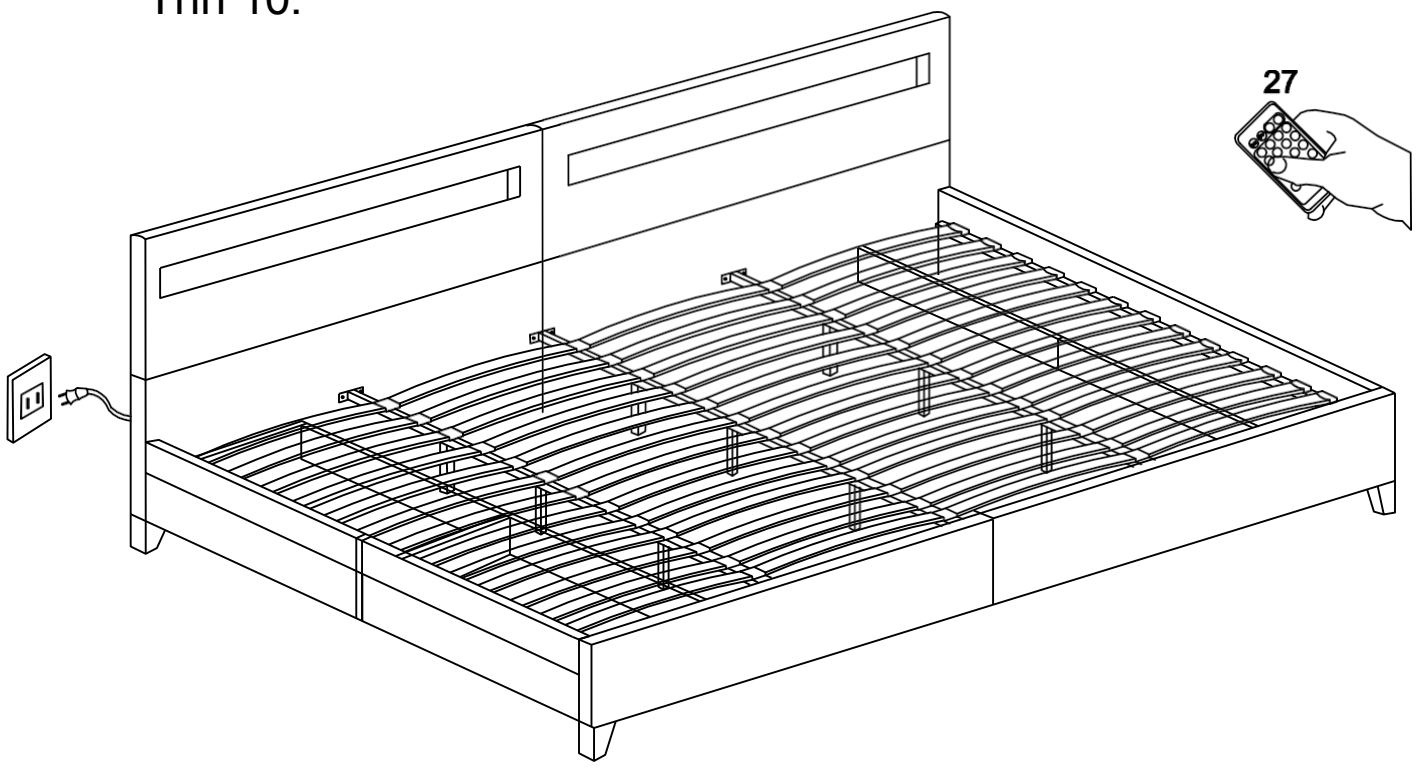

Vi vil gerne gøre opmærksom på, at Home Deluxe GmbH ikke påtager sig nogen omkostninger til montering eller manuelle tjenester - såsom elektrikeromkostninger eller lignende specialistomkostninger.

Tekniske data LED BED NUBE Mål (B x D x H): 279 x 215 x 85 cm Materiale: Imiteret læder
Sengemål: 270 x 200 cm Farve: Sort
Maks. Belastningskapacitet: 350 kg

Home Deluxe
GmbH Schanzeweg
2 32312 Lübbecke
Tyskland
Telefon: +49 (0)5743 6181-0
www.home-deluxe-gmbh.de

Familieseng NUBE med skuffer 270 x 200 cm - valg af varianter
Vare-ID: 21656 / Variant-ID: 51449
Familieseng NUBE med skuffer 270 x 200 cm - Sort - Pakke 1 af 4
Vare ID: 25460 / Variant ID: 60958
Familieseng NUBE med skuffer 270 x 200 cm - Sort - Pakke 2 af 4
Vare-ID: 25461 / Var. ID: 60959
Familieseng NUBE med skuffer 270 x 200 cm - Sort - Pakke 3 af 4
Vare ID: 25462 / Variant ID: 60960
Familieseng NUBE med skuffer 270 x 200 cm - Mørkegrå - Pakke 1 af 4
Vare ID: 21653 / Variant ID: 51446
Familieseng NUBE med skuffer 270 x 200 cm - Mørkegrå - Pakke 2 af 4
Vare ID: 21654 / Variant ID: 51447
Familieseng NUBE med skuffer 270 x 200 cm - Mørkegrå - Pakke 3 af 4
Vare ID: 21655 / Variant ID: 51448
Familieseng NUBE med skuffer 270 x 200 cm - Hvid - Pakke 1 af 4
Vare ID: 21650 / Variant ID: 51443
Familieseng NUBE med skuffer 270 x 200 cm - Hvid - Pakke 2 af 4
Vare ID: 21651 / Variant ID: 51444
Familieseng NUBE med skuffer 270 x 200 cm - Hvid - Pakke 3 af 4
Vare-ID: 21652 / Variant-ID: 51445

bda-113-00-nube_fb
2023/07